PRZEKRÓJ POPRZECZNY – ZBROJENIE

KAPY CHODNIKOWE
1:25

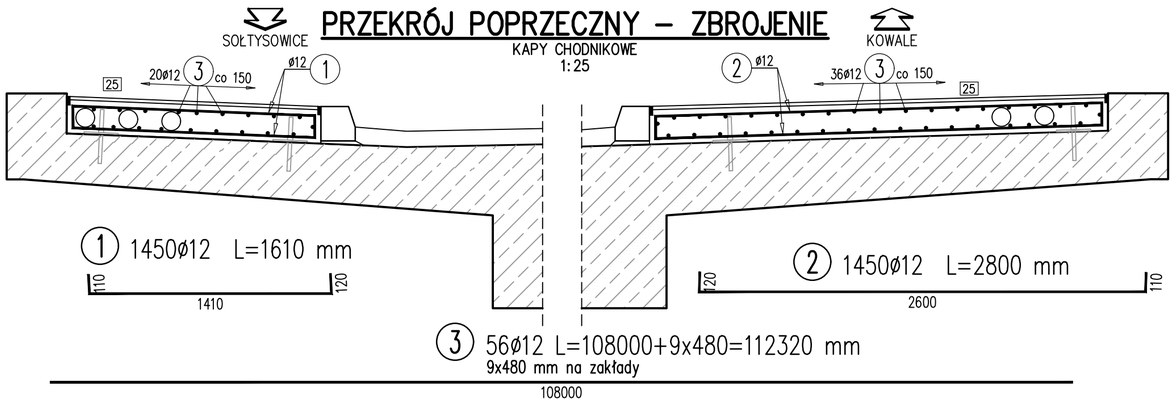

PRZEKRÓJ POPRZECZNY – GEOMETRIA

KAPY CHODNIKOWE
1:25

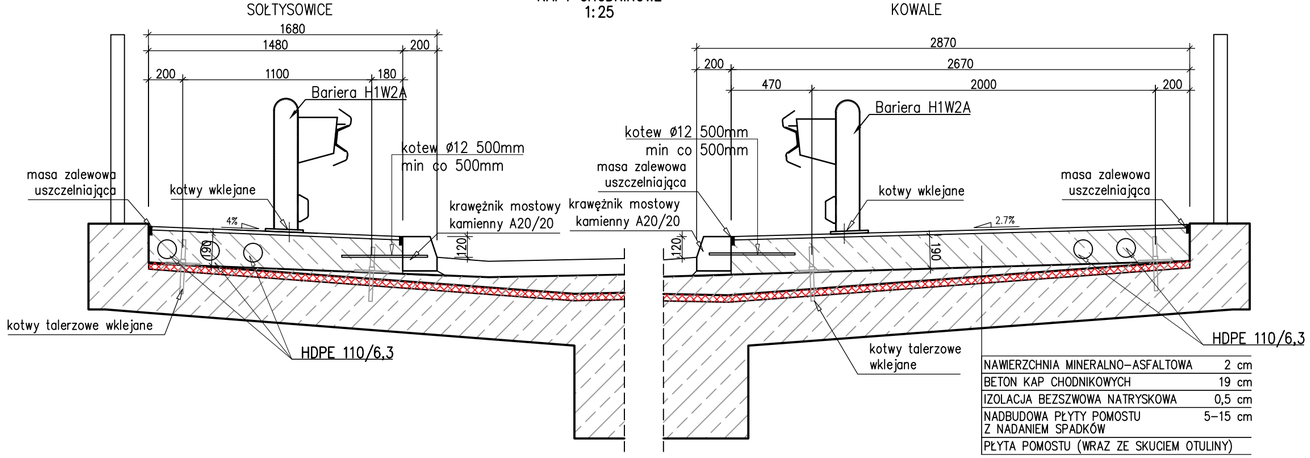

NAWIERZCHNIA MINERALNO–ASFALTOWA	2 cm
BETON KAP CHODNIKOWYCH	19 cm
IZOLACJA BEZSZWOWA NATRYSKOWA	0,5 cm
NADBUDOWA PŁYTY POMOSTU Z NADANIEM SPADKÓW	5–15 cm
PŁYTA POMOSTU (WRAZ ZE SKUCIEM OTULINY)	

KAPY – PRZEKRÓJ PRZEZ DYLATACJĘ

CHODNIK 1:10

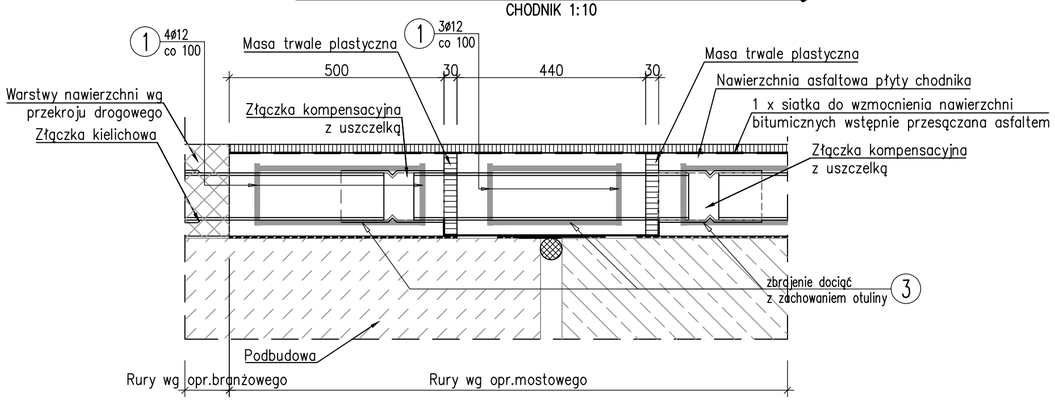

LEGENDA / UWAGI:

1. Niniejszy rysunek rozpatrywać łącznie z całą dokumentacją.
2. Integralną częścią dokumentacji jest Opis Techniczny oraz Specyfikacje Techniczne.
3. Otulina zbrojenia kap chodnikowych min. 25mm

WYKAZ ZBROJENIA

Nr pręta	Średnica [mm]	Liczba [szt]	Długość [mm]	Dług. [m] AIIIN ø12	Uwagi
Element:	Kapy				
1	ø12	1450	1610	2334,5	
2	ø12	1450	2800	4060	
3	ø12	56	112320	6289,92	9x480 mm na zakłady
Długość razem			[m]	12684,42	
Masa jednostkowa			[kg/m]	0,888	
Masa razem			[kg]	11263,8	
Masa ogólna			[kg]	11264	
Wykonać 1 szt.			1 x 11264 = 11264 kg		

Beton: B35 (C30/37) V = 95 m3

Stal zbroj.: AIIIN G = 11264 kg

Kapy chodnikowe
Zestawienie materiałów

1. Beton C30/37	95m^3
2. Stal zbrojeniowa AIIIN	11264kg
3. Krawężnik mostowy kamienny	215mb
4. Rura HDPE 110/6,3	540mb
5.Nawierzchnia żywiczna chodników	460m^2
6. Bariera H1W2A wraz z zakotwieniem	216mb

GF - MOSTY

Firma Inżynierska GF–MOSTY
Grzegorz Frej
ul. Dębowa 19
41–940 Piekary Śląskie
ul. Kościelna 63
41–103 Siemianowice Śląskie
www.gf–mosty.pl
e–mail: gfrej@gf–mosty.pl

INWESTOR: ZARZĄD DRÓG I UTRZYMANIA MIASTA
UL. DŁUGA 49
53–633 WROCŁAW

ZADANIE: Projekt remontu wiaduktu drogowego w ciągu ul.Kowalskiej nad ul.Bolesława Krzywoustego we Wrocławiu

OBIEKT: Wiadukt drogowy w ciągu ul.Kowalskiej nad ul.B.Krzywoustego

STADIUM: Projekt Wykonawczy

TOM: Branża inżynieryjno–drogowa

TYTUŁ RYSUNKU: KAPY CHODNIKOWE

RYSUNEK NR: 08 REW.1

PROJEKTANT:	MGR INŻ. GRZEGORZ FREJ	UPR.BUD. 33/98
SPRAWDZAJĄCY:	MGR INŻ. JAN MALORDY	UPR.BUD. SLK/1054/POOM/07
AUTOR OPRACOWANIA:	MGR INŻ. MAREK KOZIELSKI	UPR.BUD. SLK/6752/PWBM/16

SKALA: 1:25 1:10

DATA: LISTOPAD 2016